Cut, connect... create!

1.

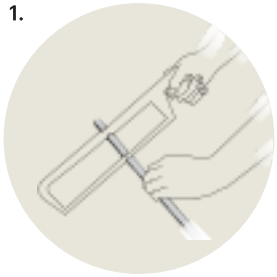

Tagliare a misura
il profilo assieme allo
schermo

2.



Rimuovere eventuali
bave, polveri o trucioli
di alluminio

3.



Collegare il kit di
alimentazione
plug & play

4.



Connettere MOOVE al
sistema di alimentazione
MEC Driver

Ogni sezione tagliata può essere utilizzata per realizzare lampade personalizzate al millimetro

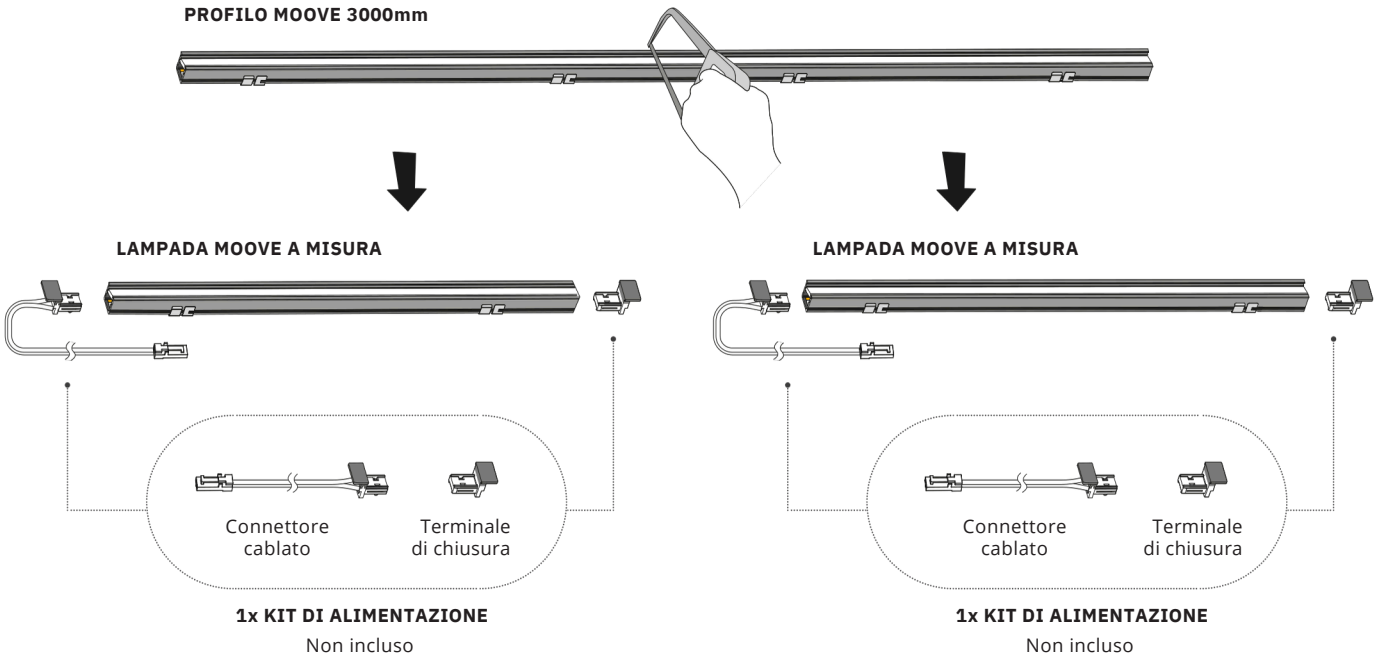

Nota per il taglio dei profili Moove: utilizzare utensili adatti al taglio dell'alluminio per effettuare un taglio preciso e pulito, rimuovendo accuratamente eventuali bave, polveri o trucioli in alluminio

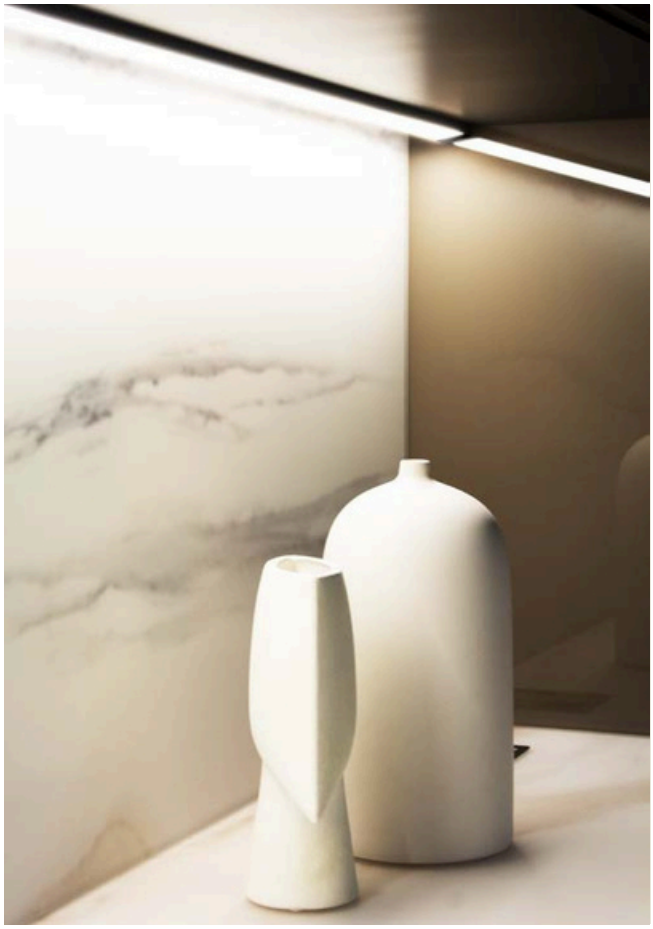



Moove 1 FREE CUT

LAMPADA SPORGENTE
• Emissione diretta del fascio luminoso
• Gamma completa di sensori plug & play integrabili:

IRS / PIR / Touch
• Accessori per connessione continua di più spezzoni di lampada
• Facile installazione con clip di fissaggio, senza necessità di fresature del mobile
• Ideale per sostituzioni e integrazione in arredi esistenti



MOOVE 1

Componentie accessori

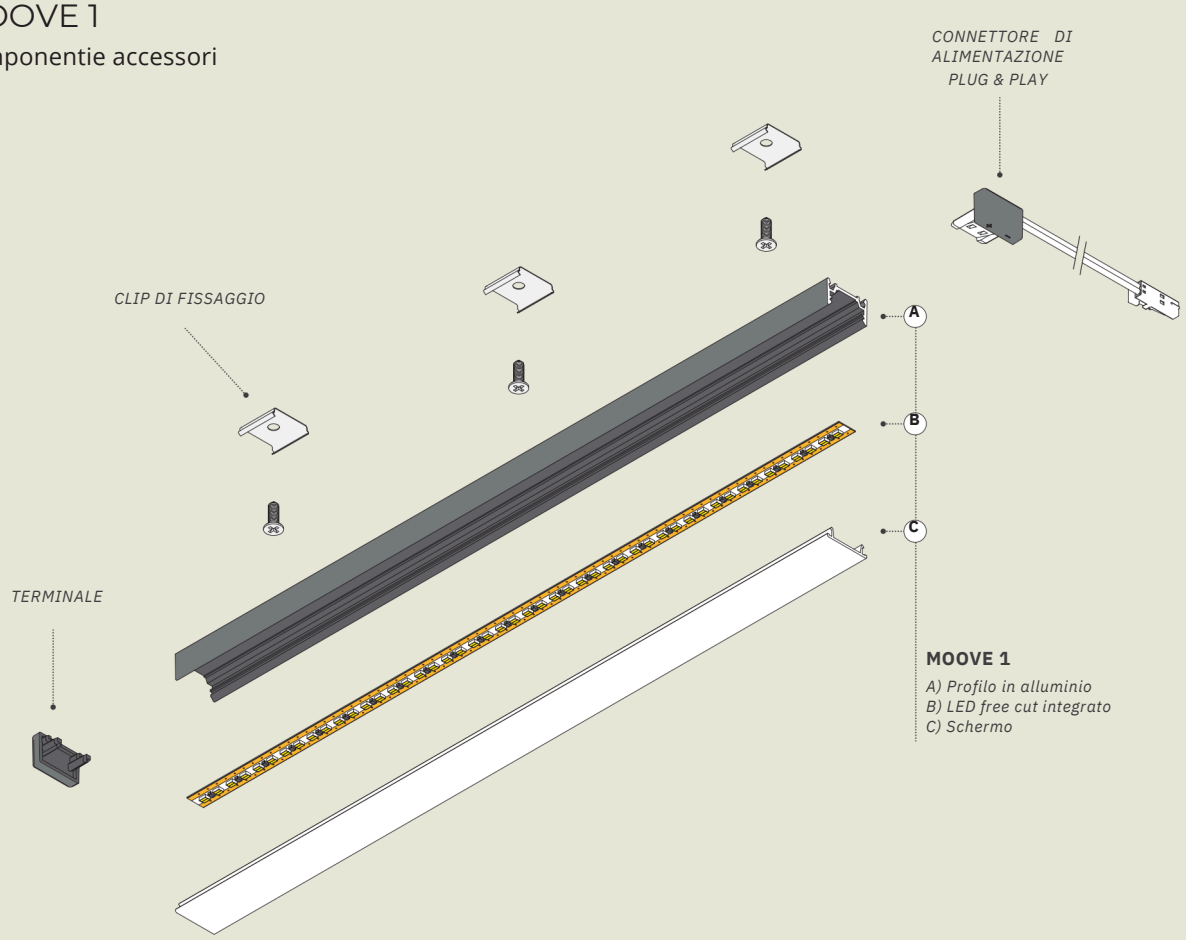

MOOVE 1

A) Profilo in alluminio
B) LED free cut integrato
C) Schermo

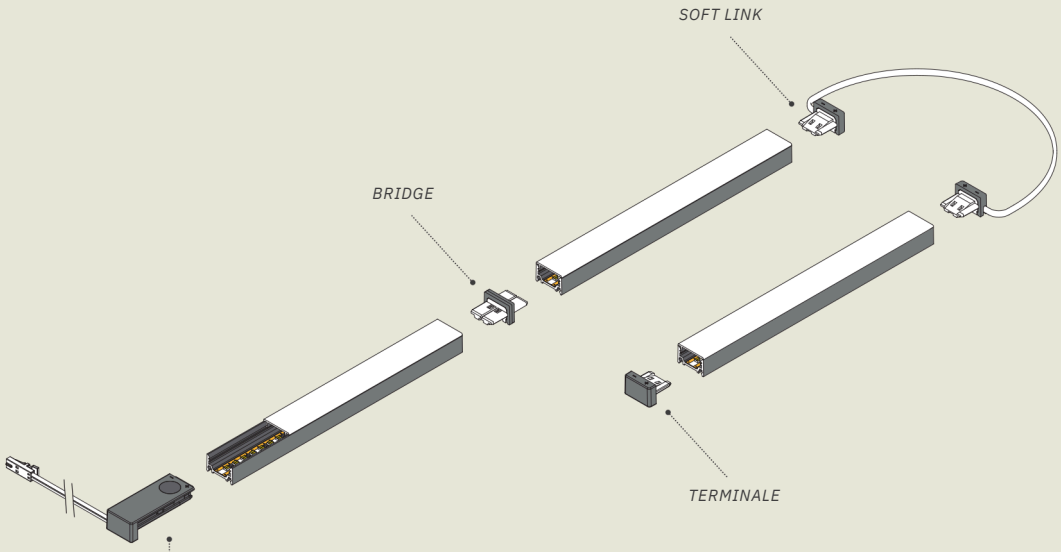

SISTEMI DI ACCENSIONE OPZIONALI

IRS - *Sensore IR*
PIR - *Sensore di movimento*
TOUCH - *Interruttore capacitivo*

Moove 1 FREE CUT

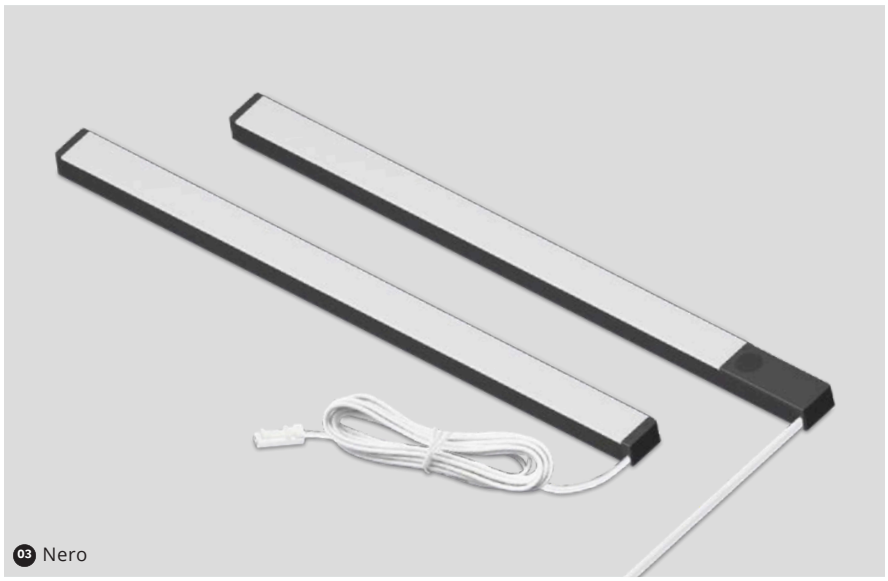



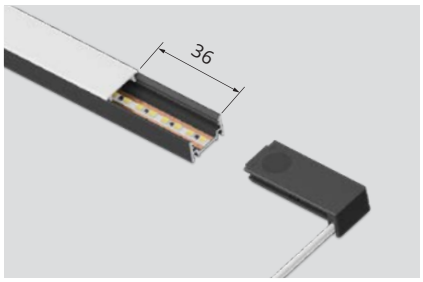

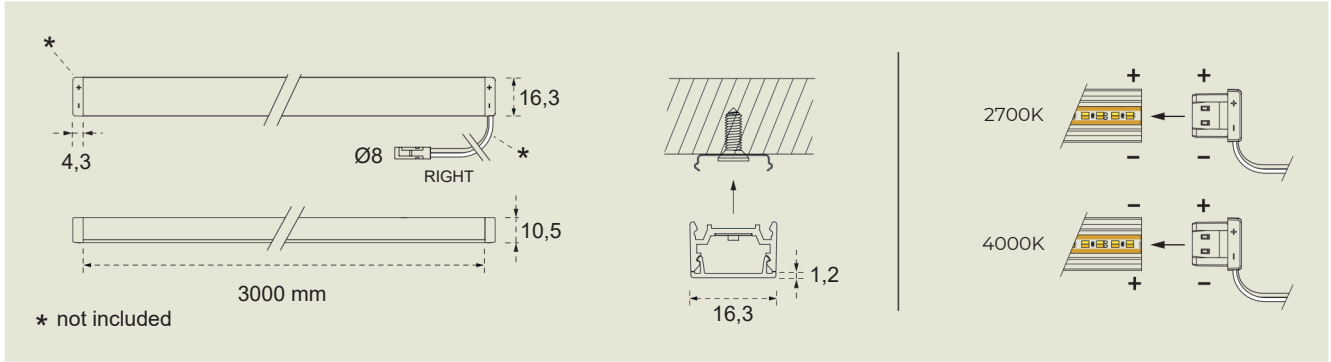

LAMPADA PLUG & PLAY TAGLIABILE A MISURA

Installazione di superficie

Profilo in alluminio finitura nera, completo di LED integrato e schermo opalino. Tagliabile a misura liberamente in qualsiasi punto senza perdita di funzionalità del LED: ogni sezione tagliata può essere utilizzata per la creazione di una lampada utilizzando KIT di alimentazione o i sistemi di accensione plug & play (non inclusi)

MOOVE 1 - 24V DC			WDC DUAL COLOR - 10W/m
561400001	3000mm	30W	2700K÷4000K

ACCESSORI NON INCLUSI

Acquistare separatamente i seguenti accessori (pagina a lato) necessari per il completamento del profilo Moove 1:

- KIT di alimentazione
- Clip di fissaggio

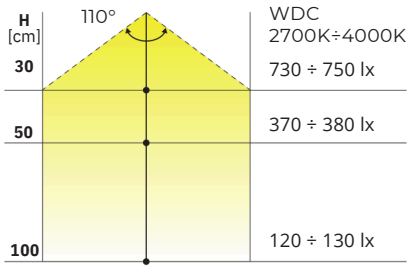

MOOVE 1
1000mm - 10W
WDC 2700K÷4000K

374 ÷ 391 lm
37 ÷ 39 lm/W
CRI>90

SORGENTE LUMINOSA

LED WDC DUAL COLOR

La temperatura colore varia da 2700K a 4000K invertendo il lato di inserimento del connettore di alimentazione oppure tramite sistemi di controllo remoto

WDC
2700K÷4000K

ALIMENTAZIONE E CONTROLLO

L&S DRIVER & CONTROL SYSTEM

Sistemi con connessione modulare *MEC LITE* e MEC Driver per l'alimentazione e il controllo remoto di lampade LED



KIT DI ALIMENTAZIONE

KIT con connettore di alimentazione PLUG & PLAY cablato e terminale di chiusura in plastica.
Per tagliare il profilo e ricavare due lampade a misura sono necessari n°2 KIT

POWER CABLE - Destro



Uscita cavo a destra 3000mm — 940601818

POWER CABLE - Sinistro



Uscita cavo a sinistra 3000mm — 940601817

SISTEMI DI ACCENSIONE OPZIONALI

KIT con sensore PLUG & PLAY cablato 3000mm e terminale di chiusura in plastica
Tagliare lo schermo 36mm più corto della lampada per l'inserimento del sensore cablato
MAX: 3A - 72W (Lampada fino a 7200mm)

IRS - Sensore a infrarossi



Interruttore a sfioro
ON-OFF / DIMMER (10-100%)
Range: 3-6cm — 941300612

PIR - Sensore di movimento



ON-OFF
Detection range: 1-3m
Auto OFF: 45sec — 941300614

TOUCH - Interruttore capacitivo



ON-OFF
DIMMER (10-100%) — 941300613

ACCESSORI

CONNETTORE BRIDGE

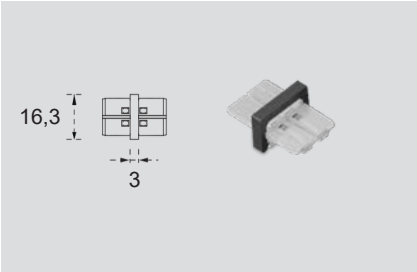

Per connessione lineare lampada-lampada — 750300243

SOFT LINK - 200mm

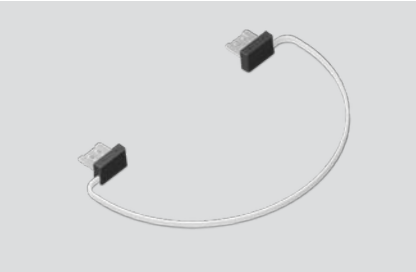

Cavo per collegamento lampada-lampada — 940601819

CLIP DI FISSAGGIO



10 PCS - viti incluse
(n°1 clip ogni 300mm) — 600800261